TOORX
FITNESS IN MOTION

MANUALE D'ISTRUZIONI

PRX3300

Istruzioni originali in lingua italiana.
Leggere il manuale con la massima attenzione e tenerlo sempre a portata di mano vicino al prodotto.

Codice : GRLDTOORXPRX3300
Revisione : 00
Edizione : 04/26

INDICE DEGLI ARGOMENTI

1.0 AVVERTENZE DI SICUREZZA ..... pag. 3
1.1 RISCHI NELL'USO DEL PRODOTTO ..... pag. 4
1.2 USO PREVISTO E CONTROINDICATO - CONVENZIONI ..... pag. 5
1.3 TARGHE ADESIVE SUL PRODOTTO ..... pag. 6
1.4 CARATTERISTICHE TECNICHE ..... pag. 6

2.0 LOCALE E PARETE DI INSTALLAZIONE ..... pag. 7
2.1 DISIMBALLO - CONTENUTO SCATOLA ..... pag. 8
2.2 COME IDENTIFICARE I COMPONENTI ..... pag. 10
2.3 ASSEMBLAGGIO DEL PRODOTTO ..... pag. 11

3.0 LE REGOLE PER UN BUON ALLENAMENTO ..... pag. 15

4.0 MANUTENZIONE ..... pag. 16

5.0 MESSA FUORI SERVIZIO - SMALTIMENTO ..... pag. 17

6.0 CATALOGO RICAMBI - ORDINE PARTI DI RICAMBIO ..... pag. 17
6.1 ESPLOSO RICAMBI ..... pag. 18
6.2 LISTA DELLE PARTI ..... pag. 19

7.0 GARANZIA CONVENZIONALE ..... pag. 20

1.0 AVVERTENZE DI SICUREZZA

- **Prima dell'installazione e dell'impiego, leggere con la massima attenzione questo manuale d'istruzioni e gli eventuali altri fogli di istruzione allegati.**

- **Usare l'attrezzo all'interno di ambienti domestici oppure in ambienti di tipo commerciale che prevedono un uso promiscuo e non continuativo, cosiddetto Light Commercial, quali per esempio: circoli privati, hotel, Centri benessere. Le istruzioni sull'uso corretto del prodotto e le avvertenze d'impiego devono essere spiegate a tutte le persone alle quali viene permesso di usare questo attrezzo.**

- **Usare l'attrezzo solo dopo averlo fissato ad una idonea parete portante.**

- **Assicurarsi che chi usa l'attrezzo abbia capito bene le istruzioni, sorvegliando le prime fasi dell'allenamento. Il manuale d'istruzioni deve trovarsi sempre vicino all'attrezzo per una rapida consultazione, in caso di necessità.**

- **Assicurarsi che l'attrezzo venga usato solo da persone di età superiore a 16 anni, e da persone che siano in buone condizioni fisiche. L'attrezzo può essere usato da una sola persona per volta.**

- **Indossare sempre un abbigliamento adeguato all'attività sportiva, che non ostacoli i movimenti.**

- **Quando, durante l'impiego dell'attrezzo, si avvertono giramenti di testa o sensazione di affanno, interrompere immediatamente l'uso dell'attrezzo e consultare il proprio medico.**

- **Controllare periodicamente il serraggio della bulloneria nonché l'integrità di tutte le parti dell'attrezzo.**

- **L'attrezzo dispone di parti mobili, prestare la massima attenzione per evitare di schiacciarsi le proprie e le altrui dita.**

- **NON installare l'attrezzo all'interno di centri medici o palestre, questo attrezzo non è progettato per un utilizzo intensivo in attività professionale o per scopi riabilitativi in ambito medico.**

- **NON collocare l'attrezzo in scantinati, terrazzi, cantine, zone umide in genere, non lasciarlo esposto ad agenti atmosferici (pioggia, sole, ecc).**

- **NON rovinare le superfici dell'attrezzo con oggetti appuntiti, spazzole o spugne abrasive, o sostanze chimiche aggressive.**

- **NON smontare parti dell'attrezzo, tranne nel caso in cui l'operazione sia specificata nel manuale d'istruzioni.**

- **NON permettere a bambini o ad animali domestici di avvicinarsi all'attrezzo. È buona regola porre l'attrezzo all'interno di una stanza dedicata e dotata di porta che impedisca l'accesso a chiunque non sia autorizzato ad avvicinarsi a questo tipo di prodotto.**

- **NON usare mai l'attrezzo per più di una persona alla volta; durante l'impiego dell'attrezzo altre persone non devono avvicinarsi per evitare contatti con le parti in movimento.**

- **NON usare mai l'attrezzo se danneggiato, con parti smontate, bulloneria non serrata. Per l'eventuale riparazione o richiesta di parti di ricambio, rivolgersi solamente ad un centro di assistenza autorizzato.**

- **NON indossare un abbigliamento in materiale sintetico o in misto lana che impedisca la traspirazione durante l'allenamento. L'impiego di indumenti inadeguati può comportare oltre che difficoltà nei movimenti, anche problemi di natura igienica.**

1.1 RISCHI NELL'USO DEL PRODOTTO

Il prodotto è costituito da parti mobili che durante il normale uso possono comportare alcuni rischi nel caso le procedure di utilizzo non vengano svolte secondo le istruzioni fornite e con le dovute cautele.
Il disegno sottostante elenca le parti mobili e le zone del prodotto che possono comportare dei rischi alla sicurezza dell'utilizzatore e per i quali occorre prestare la massima attenzione.

Prima di utilizzare il prodotto verificare sempre il corretto serraggio dei moschettoni di collegamento accessori.

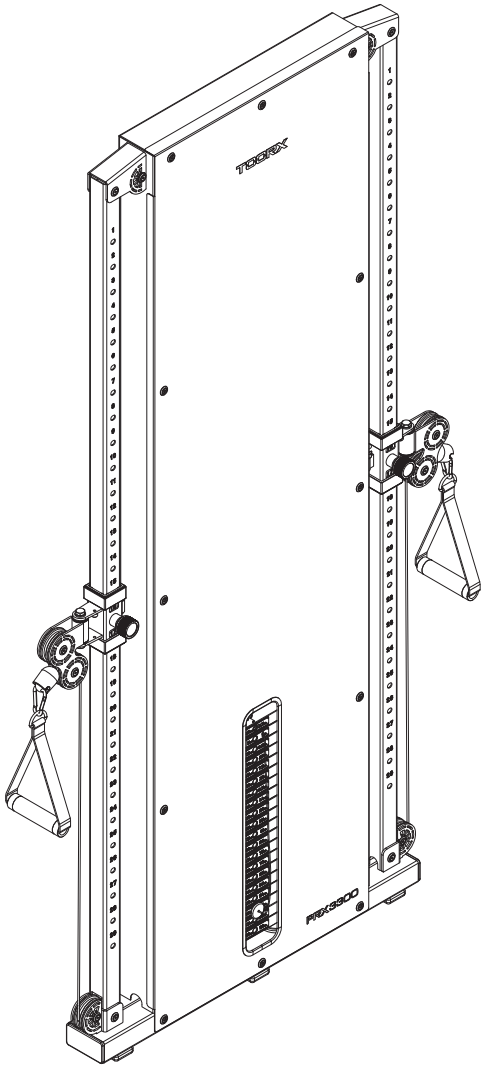

Pericolo instabilità

L'attrezzo è dotato di un telaio con fori passanti per il fissaggio della struttura alla parete.

Verificare prima di ogni utilizzo il buon fissaggio dell'attrezzo sulla parete di supporto.

Pericolo parti mobili

Durante la regolazione dei bracci prestare la massima attenzione per evitare di schiacciare le dita delle mani.

1.2 USO PREVISTO E CONTROINDICATO - CONVENZIONI

Il prodotto per uso sportivo descritto in questo manuale è una poliercolina a doppia stazione per trazioni con cavi d'acciaio, priva di pesi, che offre numerose possibilità di allenamento per il condizionamento e il rafforzamento muscolare, prevalentemente per la muscolatura superiore ma anche per quella inferiore grazie a specifici accessori.
Il prodotto si presenta come un monolite pre-assemblato che deve essere installato sua una parete dedicata tramite una staffa di supporto inclusa oppure può essere montata su un apposito Stand disponibile su richiesta.
L'attrezzo dispone di un sistema di regolazione elettrica della resistenza, tramite azione magnetica, che permette una regolazione lineare dello sforzo simulando un carico equivalente massimo di 50 kg, selezionabile in 20 distinti livelli.
Il prodotto è idoneo per allenamenti ai cavi con la tecnica del functional trainer, un pannello a display dedicato permette la visualizzazione, il controllo e la programmazione dei numerosi esercizi che si possono svolgere.
Tramite un sistema di guide e manopole di regolazione, i due punti di presa possono essere posizionati verticalmente e orizzontalmente in maniera molto flessibile; tale versatilità permette la sollecitazione dei seguenti gruppi muscolari: i pettorali, le spalle, i dorsali, i bicipiti, i tricipiti, i quadricipiti, i femorali, l'interno coscia e i polpacci.
Il prodotto è progettato e certificato per essere installato e utilizzato all'interno di club o centri fitness ed è un attrezzo per uso sportivo, non utilizzabile per fini medici o terapeutici.
E' indispensabile seguire tutte le istruzioni e le avvertenze contenute in questo manuale per poter essere sicuri di allenarsi in sicurezza, sforzi intensi e prolungati richiedono una buona condizione fisica e per questo motivo occorre valutare le controindicazioni d'uso elencate di seguito.

L'impiego è vietato nelle seguenti condizioni:

- **utilizzatore in stato di gravidanza;**
- **utilizzatore iperteso, cardiopatico;**
- **utilizzatore con glaucoma o retinopatia, congiuntivite;**
- **utilizzatore con traumi alla colonna vertebrale, fratture recenti, protesi ossee, tumefazione articolare, osteoporosi;**
- **utilizzatore con ernia inguinale o vertebrale.**

La garanzia sul prodotto e la responsabilità del distributore vengono a decadere nei seguenti casi:

- **uso improprio del prodotto diverso da quello specificato nel manuale d'istruzioni;**
- **manomissione del prodotto**
- **impiego di ricambi non originali;**
- **inosservanza degli avvisi di sicurezza riportati nei pittogrammi e nel manuale d'istruzioni.**

Questo manuale contiene tutte le informazioni per l'installazione, la manutenzione e l'uso corretto del prodotto. L'utilizzatore del prodotto e gli eventuali altri amici e componenti della famiglia che ne faranno uso, hanno l'obbligo di leggere con la massima attenzione le informazioni contenute in questo manuale per poter così eseguire una installazione sicura e un impiego corretto.
Osservare le indicazioni contenute nel manuale garantisce la massima sicurezza personale ed una maggiore durata del prodotto stesso.
Le avvertenze di sicurezza e le parti di testo rilevanti sono state evidenziate in neretto e sono precedute da simboli qui di seguito illustrati e definiti.

Le informazioni evidenziate da questo simbolo segnalano PERICOLO, prestate la massima attenzione per evitare lesioni personali.

Le informazioni evidenziate da questo simbolo segnalano CAUTELA, prestate la massima attenzione per evitare danni al prodotto

NOTA:
I disegni contenuti nel manuale hanno lo scopo di semplificare e rendere più intuitivi gli argomenti trattati.
Tuttavia, a causa di un costante aggiornamento dei prodotti, è possibile che taluni di questi disegni siano differenti dal prodotto acquistato; in tale eventualità si ricorda che si tratta di aspetti estetici e che la sicurezza e le informazioni sulla stessa restano comunque garantite.
Il costruttore persegue una politica di costante sviluppo ed aggiornamento e può apportare modifiche alle parti estetiche del prodotto senza alcun preavviso.

1.3 TARGHE ADESIVE SUL PRODOTTO

1) La Targa di Identificazione del prodotto riporta l'indirizzo del distributore, i dati tecnici principali e il numero di serie.

2) Simbolo di richiamo all'obbligo di lettura del manuale d'istruzioni prima di compiere qualsiasi operazione di montaggio o qualsiasi intervento di manutenzione del prodotto.

La targa di identificazione è posta di fianco l'interruttore di accensione e non deve essere rimossa o manomessa, la sigla del modello di prodotto e il numero di serie devono essere sempre citati in caso di richiesta di parti di ricambio.

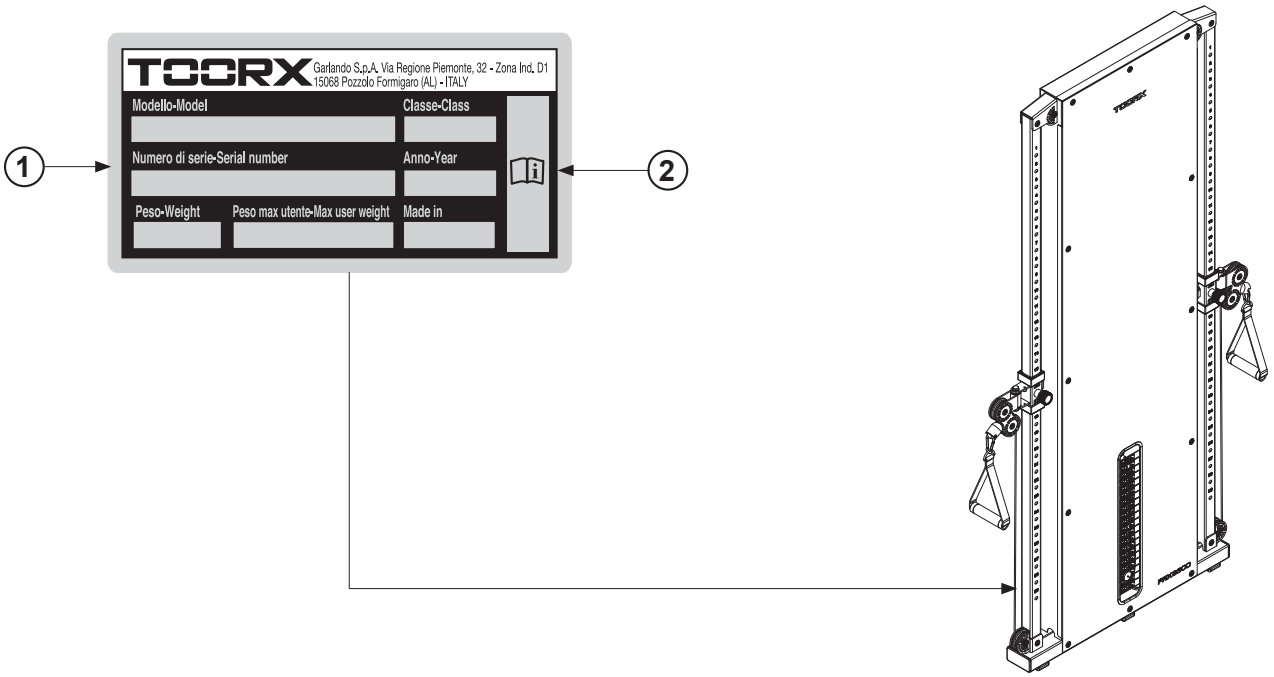

1.4 CARATTERISTICHE TECNICHE

STRUTTURA	struttura pre-assemblata con profondità di 15,4 cm da fissare al muro
PACCO PESI	50 kg selezionabile su 20 livelli
DIAMETRO CAVI	cavi in acciaio Ø 4,8 mm rivestiti in poliuretano
DIMENSIONI PRODOTTO (LXPXH)	900 x 154 x 2112 mm
PESO PRODOTTO IMBALLATO	140 kg
PESO PRODOTTO	125 kg
FUNZIONI	stazione per trazioni multifunzione per allenamento funzionale con maniglie di presa, con ampia possibilità di regolazione della posizione per il training di molte fasce muscolari.
CONFORMITÀ	Norme: EN ISO 20957-2 [2021] - EN ISO 20957-1 [2013] - classe S Regolamenti: UE 2023/988 (GPSR)

2.0 LOCALE E PARETE DI INSTALLAZIONE

CARATTERISTICHE DELL'AMBIENTE:

- L'ambiente idoneo per l'installazione e la conservazione del prodotto deve essere:
  - coperto e sufficientemente ampio,
  - dotato di illuminazione artificiale e naturale adatta,
  - dotato di una o più finestre di aerazione.

Il prodotto NON deve essere installato in locali umidi o esposti ad atmosfera salina.

CARATTERISTICHE PARETE DI FISSAGGIO:

- La parete di supporto idonea sulla quale collocare il prodotto deve essere liscia e piana e soprattutto adeguatamente solida, di materiale idoneo a supportare la struttura e le sollecitazioni che vengono impresse sulla stessa, inoltre lo strato di intonaco non deve essere friabile o presentare crepe.
- La parete di supporto idonea deve essere una parete portante in mattoni pieni o cemento armato, in grado di sopportare una forza di trazione di almeno 100 kg. Non fissare mai le strutture su supporti in gasbeton o cartongesso.
- La parete di supporto, in corrispondenza dei fori di fissaggio, deve essere libera dal passaggio di tubi dell'acqua e cavi elettrici.
- Dopo il fissaggio verificare il serraggio dei dadi nelle viti ad espansione inoltre deve essere verificato che non si siano verificate crepe, giochi o qualunque altro segnale di indebolimento dell'ancoraggio.

REQUISITI DI SICUREZZA:

- Scegliere la posizione dove collocare la struttura in relazione agli spazi laterali che devono essere sufficienti per permettere l'utilizzo della stessa in tutte le sue applicazioni.
- Tutta l'area interessata all'impiego della struttura deve essere libera da ostacoli o oggetti che possono essere fonte di pericolo in caso di collisioni durante gli allenamenti.
- È onere e responsabilità dell'installatore verificare la consistenza della parete su cui verrà applicato il prodotto, nonché l'adeguatezza dei tasselli forniti in relazione al materiale di costruzione della parete.

Dimensioni di ingombro massime dell'attrezzo:

Lunghezza = 900 mm
Profondità = 154 mm
Altezza = 2112 mm

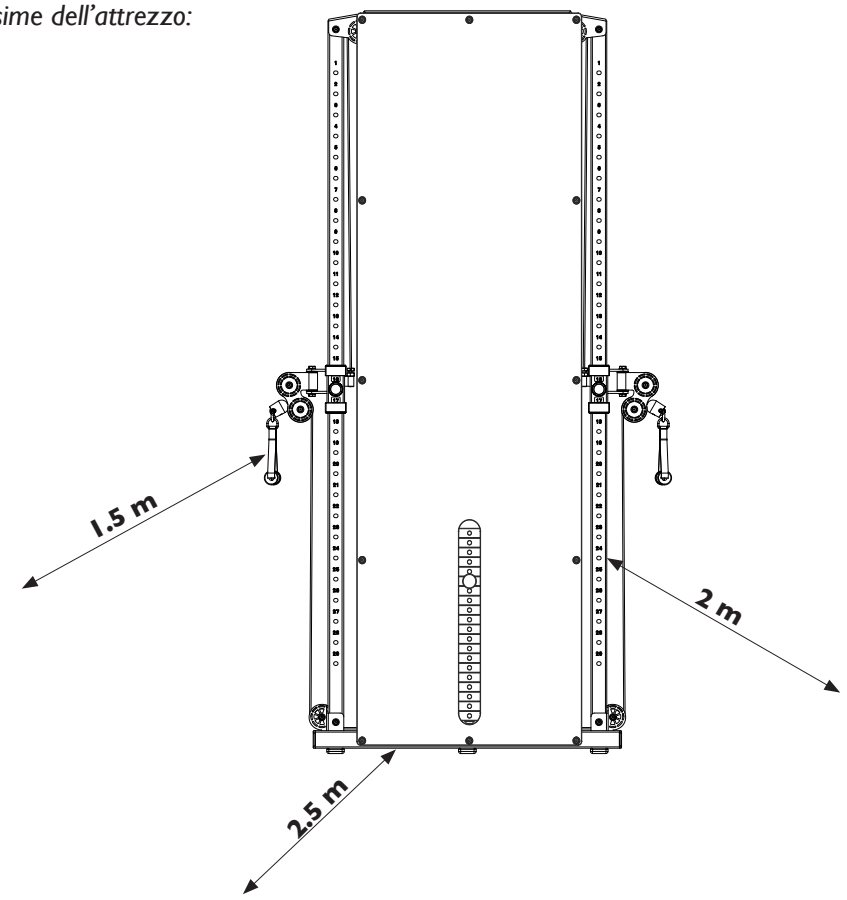

Distanze laterali

2.1 DISIMBALLO - CONTENUTO SCATOLA

PERICOLO

L'imballo è soggetto alle disposizioni del Regolamento (UE) 2025/40; per lo smaltimento degli elementi da imballo rispettare le norme locali per il recupero e il riciclaggio dei materiali.
Gli elementi dell'imballo (cartone e sacchetti), non devono essere lasciati alla portata dei bambini, in quanto potenziali fonti di pericolo.

Si consiglia di non danneggiare l'imballo originale e possibilmente di conservarlo; questo nell'eventualità che il prodotto presenti dei difetti e sia necessaria la riparazione o la sostituzione in garanzia.

L'imballo è costituito da una scatola in cartone chiusa con punti metallici e nastri di reggiatura.
Per sollevare e spostare la scatola chiedere l'aiuto di altre due persone.
Quando si depone la scatola sul pavimento rispettare l'indicazione "Lato Alto", segnalato dalla freccia apposita stampata sul cartone. Per aprire la scatola, tagliare i nastri di reggiatura con delle forbici, poi con una pinza rimuovere ed eliminare gli eventuali punti metallici di chiusura.

Il prodotto viene imballato parzialmente pre-assemblato e all'interno del cartone sono presenti i componenti di montaggio residui elencati nell'illustrazione sottostante.

Elenco materiali dell'imballo e loro conferimento:

20 PAP — Cartone ondulato - (imballo esterno)
smaltimento carta cartone

06 PS — Polistirolo - (imballo di protezione)
smaltimento plastica

04 PE-LD — Buste in plastica - (contenimento accessori)
smaltimento plastica

Dopo aver tolto tutto il materiale dalla scatola, verificate eventuali danni subiti dal telaio o dai pannelli durante il trasporto.

COMPONENTI DI MONTAGGIO

1 — 1 pz Corpo pre-assemblato	31 — 1 pz Pannello frontale	25 — 1 pz Etichette adesive peso	11 — 2 pz Manopola di regolazione
21 — 16 pz Piastra pacco pesi	33 — 2 pz Maniglia pulley	34 — 2 pz Moschettone	35 — 12 pz Rondella conica M6
46 — 12 pz Vite M6x20	47 — 4 pz Tassello M10x70	23 — 1 pz Perno di selezione pesi	

Il prodotto viene imballato con i pannelli di protezione del pacco pesi smontati per permettere la rapida installazione e fissaggio dell'attrezzo alla parete.
All'interno dell'imballo si trova una busta contenente tutto l'occorrente per l'assemblaggio dei pannelli e il fissaggio del prodotto a parete, comprese le chiavi necessarie.

PERICOLO

L'imballo è soggetto alle disposizioni del Regolamento (UE) 2025/40; per lo smaltimento degli elementi da imballo rispettare le norme locali per il recupero e il riciclaggio dei materiali.
Gli elementi dell'imballo (cartone e sacchetti), non devono essere lasciati alla portata dei bambini, in quanto potenziali fonti di pericolo.

Contenuto busta ferramenta di montaggio:

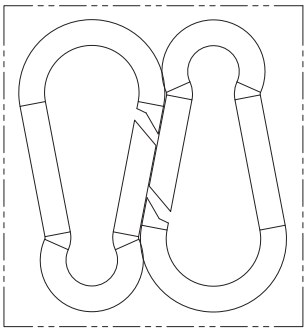
Moschettone (2 pz)

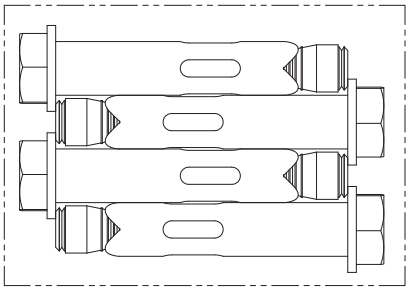
Tassello M10x70 (4 pz)

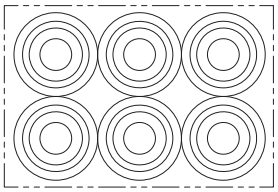
Rondella conica M6 (12 pz)

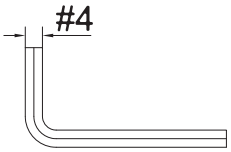

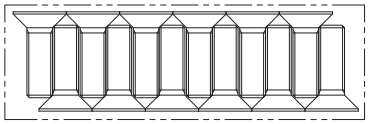
Vite svasata M6x20 (12 pz)

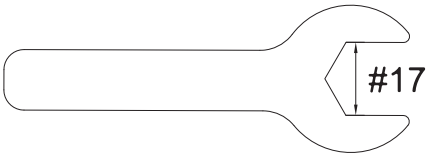

2.2 COME IDENTIFICARE I COMPONENTI

Per identificazione alcuni dei principali componenti dell'attrezzo, nell'illustrazione sottostante vengono riportate le denominazioni; tuttavia in fondo al manuale è presente il disegno esploso del prodotto e la lista numerata di tutti i suoi componenti.

Il prodotto viene imballato pre-assemblato ad esclusione dei pannelli di protezione integrale, dei carrelli e delle piastre del pacco pesi che devono essere montati dopo il fissaggio del prodotto alla parete.

Principali elementi dell'attrezzo

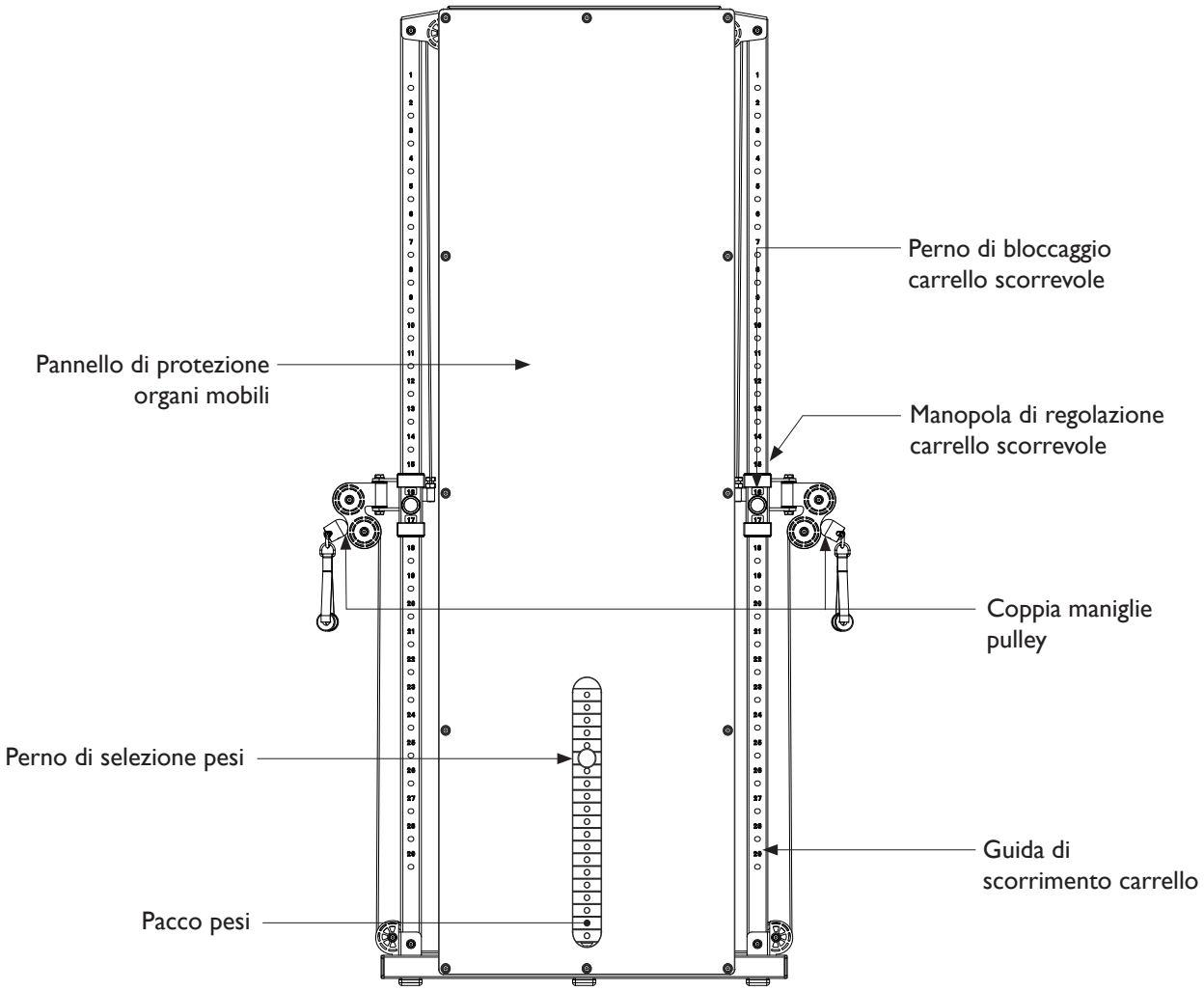

2.3 ASSEMBLAGGIO DEL PRODOTTO

ATTENZIONE

- **Per lo svolgimento in sicurezza delle operazioni di montaggio dell'attrezzo, è necessaria l'operatività di almeno tre persone.**
- **Assicurarsi che la parete di supporto sulla quale si intende fissare il prodotto sia liscia e piana e soprattutto adeguatamente solida, tale da sostenere il carico e le sollecitazioni che vengono impresse sulla stessa.**
- **Per la scelta dei tasselli e le modalità di fissaggio in relazione al tipo di supporto presente è obbligatorio consultare personale qualificato. Garlando S.p.a. non si ritiene responsabile per eventuali danni alle strutture ed ai supporti o lesioni agli utilizzatori conseguenti ad una scorretta installazione della struttura**

- Portare i carrelli **X** nella parte inferiore per impedirne lo spostamento accidentale durante le manovre di sollevamento.
- Il corpo principale, privo di pannello di protezione e piastre del pacco pesi, può essere movimentato facilmente da due persone fino alla parete di installazione. La parte superiore della struttura deve essere sollevata da due persone, quindi deve essere portata in verticale e mantenuta in posizione sicura mentre una terza persona si occupa della realizzazione dei fori a parete e del fissaggio del prodotto tramite i quattro tasselli forniti.
- Addossare l'attrezzo alla parete sulla quale si intende fissarlo e segnare sul muro i punti da perforare con una punta da trapano, in corrispondenza dei quattro fori di fissaggio; le misure di riferimento sono indicate nel disegno a lato, quindi con un trapano e una adatta punta praticare i quattro fori corrispondenti.

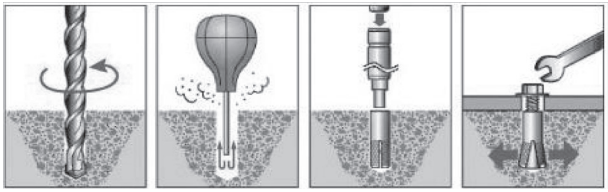

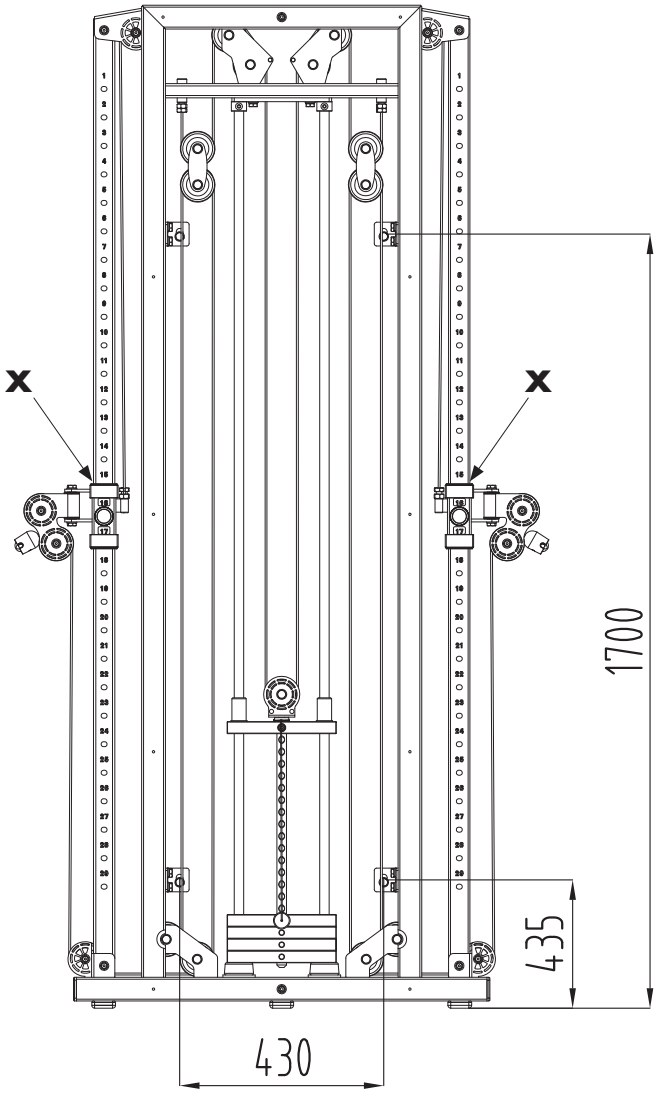

- Inserire nei fori realizzati sulla parete i quattro tasselli a espansione **47** inclusi nella busta della ferramenta, quindi riposizionare il corpo principale **1** in corrispondenza dei quattro fori e fissarlo alla parete con le quattro viti dei tasselli.
- Inserire al centro dei due carrelli la manopola di regolazione **11** e avvitarla per bloccare i carrelli su uno dei fori di regolazione.

•- Dopo avere rimosso le viti da ciascun carrello, come mostrato nell'illustrazione, accoppiare ai lati i due porta pulegge doppi pre-asseblati e fissare ciascuno tramite le viti e le rondelle precedentemente rimosse.

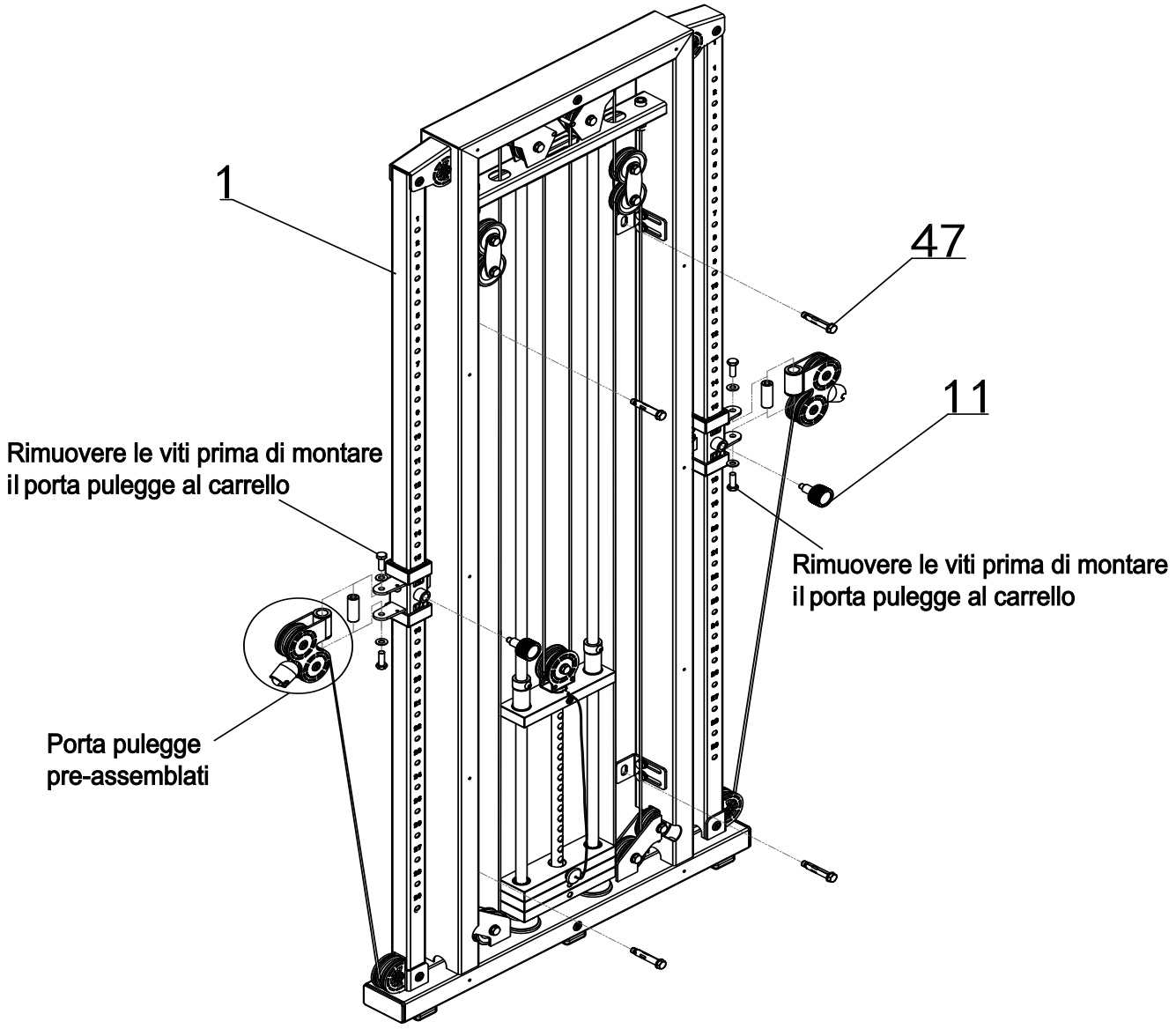

47#		M10x70 mm	Qtà:4

- Rimuovere i due bulloni di fissaggio dalla staffa che vincola le guide di scorrimento del pacco pesi e le due viti svasate di fissaggio alle guide, come mostrato nell'illustrazione.
- Estrarre le guide, dalla parte superiore, quindi dalla parte inferiore inserire il pacco pesi, collocando le piastre **21** una alla volta sui due cuscinetti gommati alla base del telaio, come mostrato in figura, dopodichè inserire le guide di scorrimento nelle piastre peso.

NOTA: le piastre del pacco pesi devono essere orientate con lo scasso centrale e foro di selezione rivolto verso l'esterno, come mostrato in figura.

- Posizionare le etichette **25** con l'indicazione dei pesi su ciascuna piastra peso ordinando numerazione crescente dall'alto al basso. Fissare la staffa precedentemente rimossa, sulla testa delle guide serrando le due viti svasate, quindi fissare nuovamente la staffa sulla parte superiore per mezzo dei due bulloni rimossi in precedenza. Posizionare il perno di selezione pesi **23** in uno dei fori del pacco pesi.

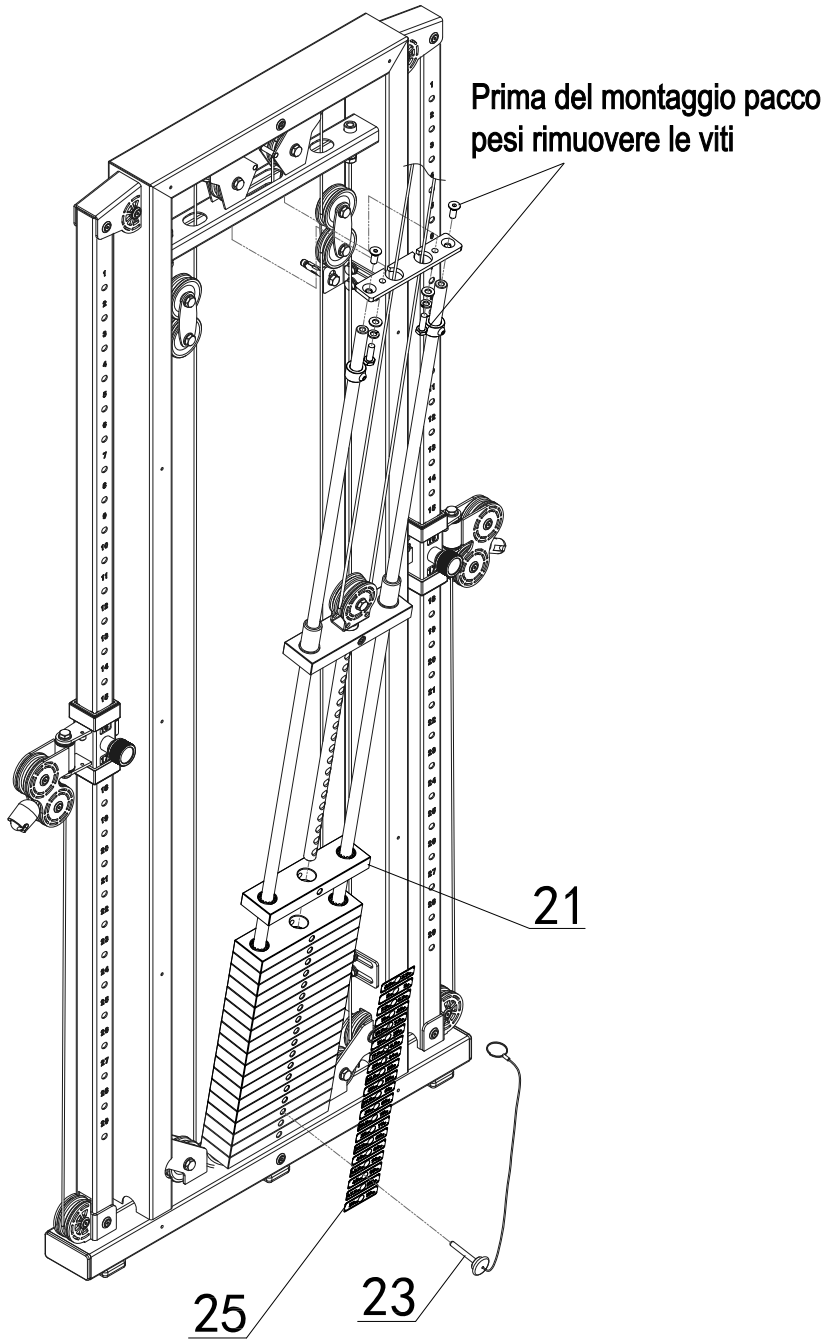

- Accoppiare il pannello di protezione frontale **31** nella parte anteriore del telaio, davanti alle guide di scorrimento pesi, quindi fissarlo con dodici viti svasate **46** [M6x20 mm] corredate da altrettante rondelle coniche **35** [M6].
- Accoppiare due maniglie pulley **33** agli anelli delle prese sui carrelli scorrevoli, agganciando ciascuna con il moschettone **34**.
- Ora questo punto l'attrezzo è pronto per il collaudo di primo utilizzo.

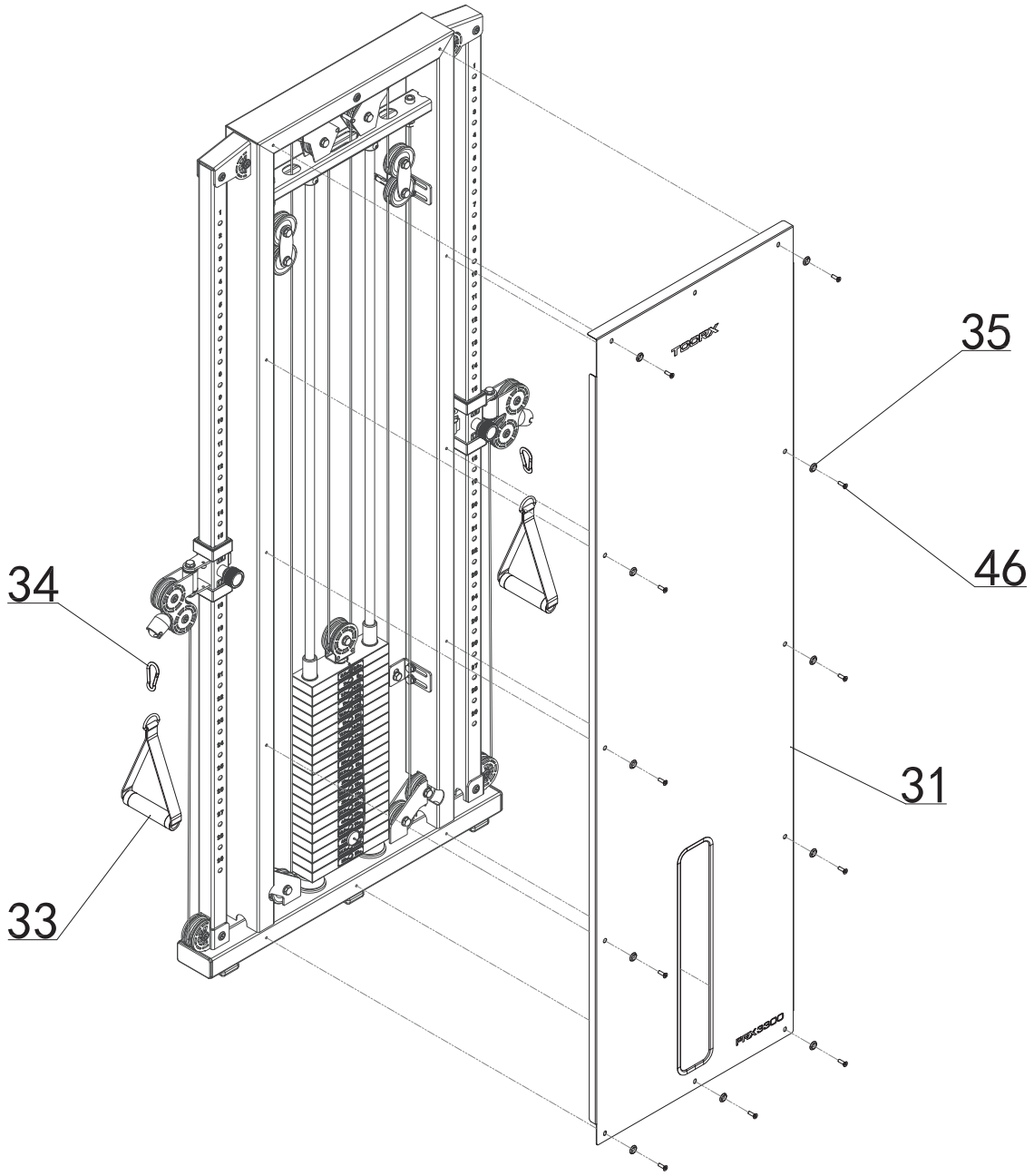

46#		M6x20 mm	Qtà:12	35#		M6	Qtà:12

3.0 LE REGOLE PER UN BUON ALLENAMENTO

Gli attrezzi adatti per l'allenamento isotonico sono studiati per offrire una postura confortevole per il tipo di esercizio che viene svolto. Una corretta postura deve essere rispettata al fine da evitare successivi dolori muscolari e alle articolazioni.
Lo sviluppo della forza e della massa muscolare si ottiene solo sui muscoli specificatamente allenati.
Per i modi d'impiego riferirsi alle informazioni contenute nel manuale e consultarsi con il proprio istruttore o "Personal Trainer" per la formulazione di una scheda di allenamento adatta alla propria condizione fisica.
La costanza è un elemento molto importante nell'allenamento isotonico, gli allenamenti devono essere svolti minimo 3 volte alla settimana per non perdere i vantaggi conseguenti al potenziamento delle masse muscolari.

Prima di cominciare ad utilizzare il prodotto è consigliato consultare il proprio medico per una verifica delle condizioni fisiche e per valutare con lui particolari precauzioni conseguenti alla pratica di questa attività fisica.
Per tutti coloro che sono poco allenati si deve cominciare ad utilizzare il prodotto poco per volta, con sessioni di allenamento di breve durata ai primi approcci, e aumentare i tempi di allenamento giornaliero gradualmente, cercando di rimanere costanti.
All'inizio è meglio non strafare, partire dal proprio livello di preparazione è sempre la scelta migliore, il rischio è quello di farsi male o, nella migliore delle ipotesi, trovarsi il giorno dopo, per via del dolore, a non poter fare movimenti naturali.

Come organizzare i propri allenamenti

Riscaldamento: prima di cominciare un esercizio occorre sciogliere i muscoli e portare il corpo in temperatura, attivando nel contempo la circolazione sanguigna e la respirazione.

Esercizio: la durata dell'esercizio dipende dal numero di ripetizioni, quindi dallo stato di forma fisica.
Quando si comincia, in genere le sessioni prevedono diverse ripetizioni a bassa intensità e basso carico; l'attenzione mira prevalentemente ad un movimento lento e controllato, per poter apprendere perfettamente la tecnica esecutiva, evitando eventuali traumi muscolari.

Defaticamento: una volta conclusa la sessione di allenamento, praticare per alcuni minuti degli esercizi di stretching e di rilassamento muscolare.

Le 10 regole per un efficace allenamento muscolare

1. Non utilizzare l'attrezzo quando non si è in perfetta forma fisica e si avvertono dolori muscolari.

2. Non aumentare carichi e ripetizioni senza aver assimilato in maniera corretta la tecnica di esecuzione di ciascun esercizio.

3. Non allenate lo stesso muscolo ogni giorno, attendete almeno 36÷48 ore.

4. Riscaldare il muscolo interessato prima di partire con il programma di allenamento e mantenere la muscolatura riscaldata durante il corso dell'allenamento.

5. Non inarcare la schiena durante l'esercizio, mantenerla retta e ben sostenuta dalla muscolatura addominale.

6. Non trattenere mai il respiro. Espirate verso la fine del sollevamento, inspirate prima di iniziarlo.

7. Non distrarsi parlando o guardando la televisione, oppure leggendo un libro, ma rimanere concentrati sul controllo dei muscoli e sull'esecuzione dell'esercizio.

8. Mantenete sempre la muscolatura tesa e controllare sempre la velocità di ritorno.

9. Allenarsi senza strafare, senza eccedere il proprio stato di forma fisica.

10. Alternare l'allenamento muscolare ad un allenamento di tipo aerobico e cercare in una dieta equilibrata il miglior compendio per ottenere un fisico perfetto.

4.0 MANUTENZIONE

PERICOLO

- **NON utilizzare sostanze infiammabili o nocive per la pulizia. Non usare solventi per pulire le parti di plastica ma soltanto prodotti a base di sapone neutro e panni morbidi inumiditi.**
- **NON lavare con getti d'acqua e lubrificare periodicamente le parti mobili con spray al silicone.**
- **NON lubrificare mai con olio, o grasso parti del prodotto.**

E' importante osservare una pulizia regolare poichè il sudore che si deposita sulle parti dell'attrezzo a lungo andare causa un precoce invecchiamento dei materiali.

Ogni settimana:

- Pulire con cura le parti verniciate del telaio con un panno umido e sapone neutro.

Ogni tre mesi:

- Controllare il serraggio di dadi, viti e bulloni.
- Rimuovere il pannello di protezione frontale del pacco pesi, lubrificare le guide di scorrimento pesi tramite l'olio al silicone fornito in dotazione, distribuendo una decina di gocce su un panno, quindi passando il panno sulle guide. Distribuire anche qualche goccia di olio nei punti di contatto tra le guide e la prima piastra peso e sulla guida di scorrimento del carrello di posizionamento maniglie, quindi rimontare il pannello di protezione del pacco pesi.

In occasione di controlli periodici:

- Sostituite immediatamente qualsiasi pezzo deteriorato.
- Controllare il tensionamento del cavo d'acciaio agendo sul dado di regolazione.

In caso di inutilizzo prolungato:

- Lubrificare le guide quindi proteggere il prodotto ricoprendolo con un telo in cotone o un in nylon.

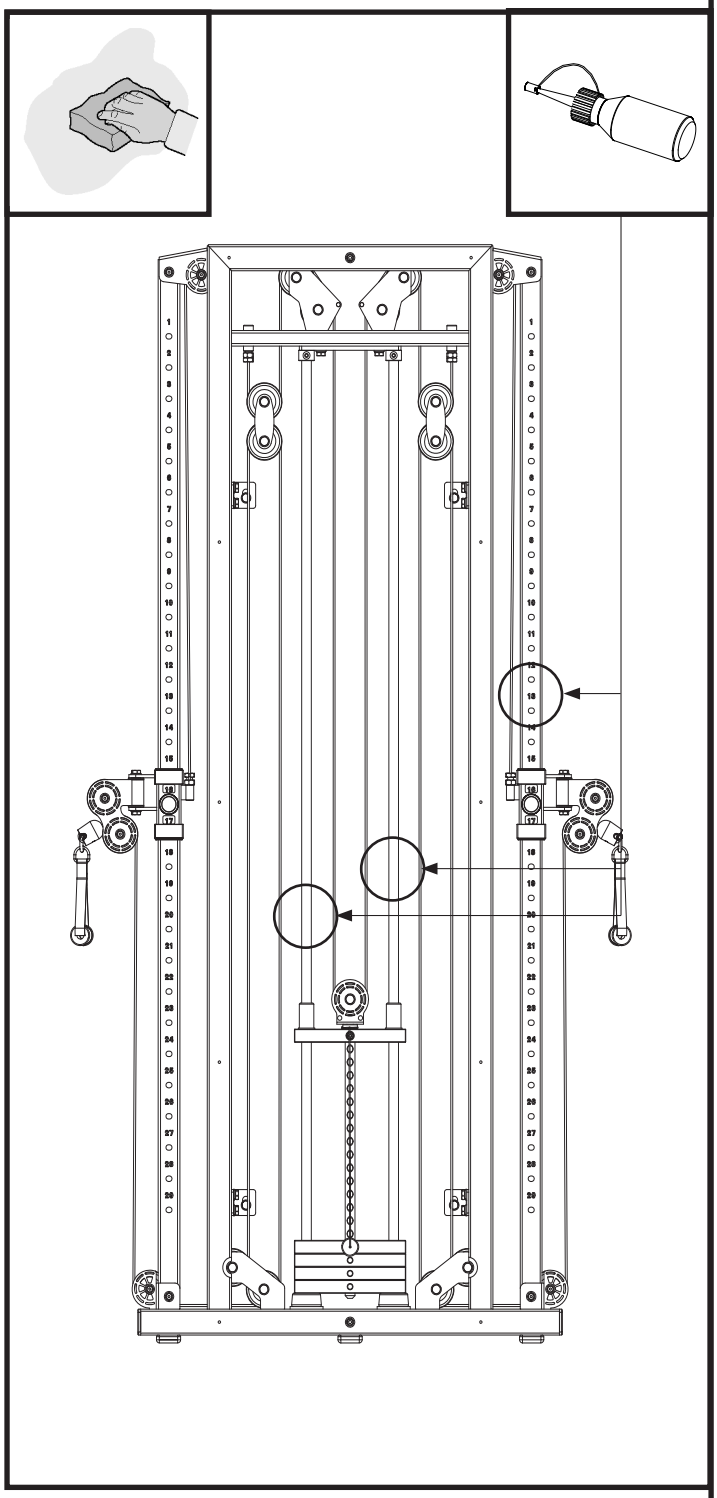

5.0 MESSA FUORI SERVIZIO - SMALTIMENTO

Questo prodotto NON deve essere smaltito come rifiuto urbano, ma deve essere smaltito separatamente (negli stati dell'Unione Europea), conferendolo negli appositi centri di raccolta preposti per lo smaltimento e il riciclaggio di tali prodotti.

Garlando S.p.A. invita i consumatori al di fuori dell'Unione Europea a seguire le regole locali vigenti per lo smaltimento e il riciclaggio, utilizzando, quando possibile, la raccolta differenziata delle apparecchiature elettriche ed elettroniche, nonché dei numerosi componenti (quali ferro, rame, plastiche, ecc...) che possono essere recuperati e riutilizzati.

6.0 CATALOGO RICAMBI - ORDINE PARTI DI RICAMBIO

Per ordinare parti di ricambio riferirsi ai disegni e alla lista ricambi che si trovano alla pagina seguente.

L'ordine delle parti di ricambio deve riportare le seguenti indicazioni:

1. Marca e modello del prodotto - vedi targhetta prodotto
2. Nome del particolare da sostituire - vedi lista ricambi
3. Numero di riferimento del particolare - vedi disegno esploso
4. Quantità richiesta.
5. Recapito e informazioni per la spedizione.

La richiesta delle parti di ricambio deve essere effettuata tramite una richiesta scritta, via fax oppure e-mail ai riferimenti di seguito riportati:

fax +39 0143/318594
e-mail: assistenza@garlando.it

Il presente catalogo può presentare talune piccole differenze dal prodotto posseduto; possono mancare eventuali aggiornamenti che il costruttore ha applicato nel contempo. In caso di difficoltà nella comprensione di disegni e descrizioni contattare il Centro Assistenza Tecnica al numero : +39 0143/318500

6.1 ESPLOSO RICAMBI

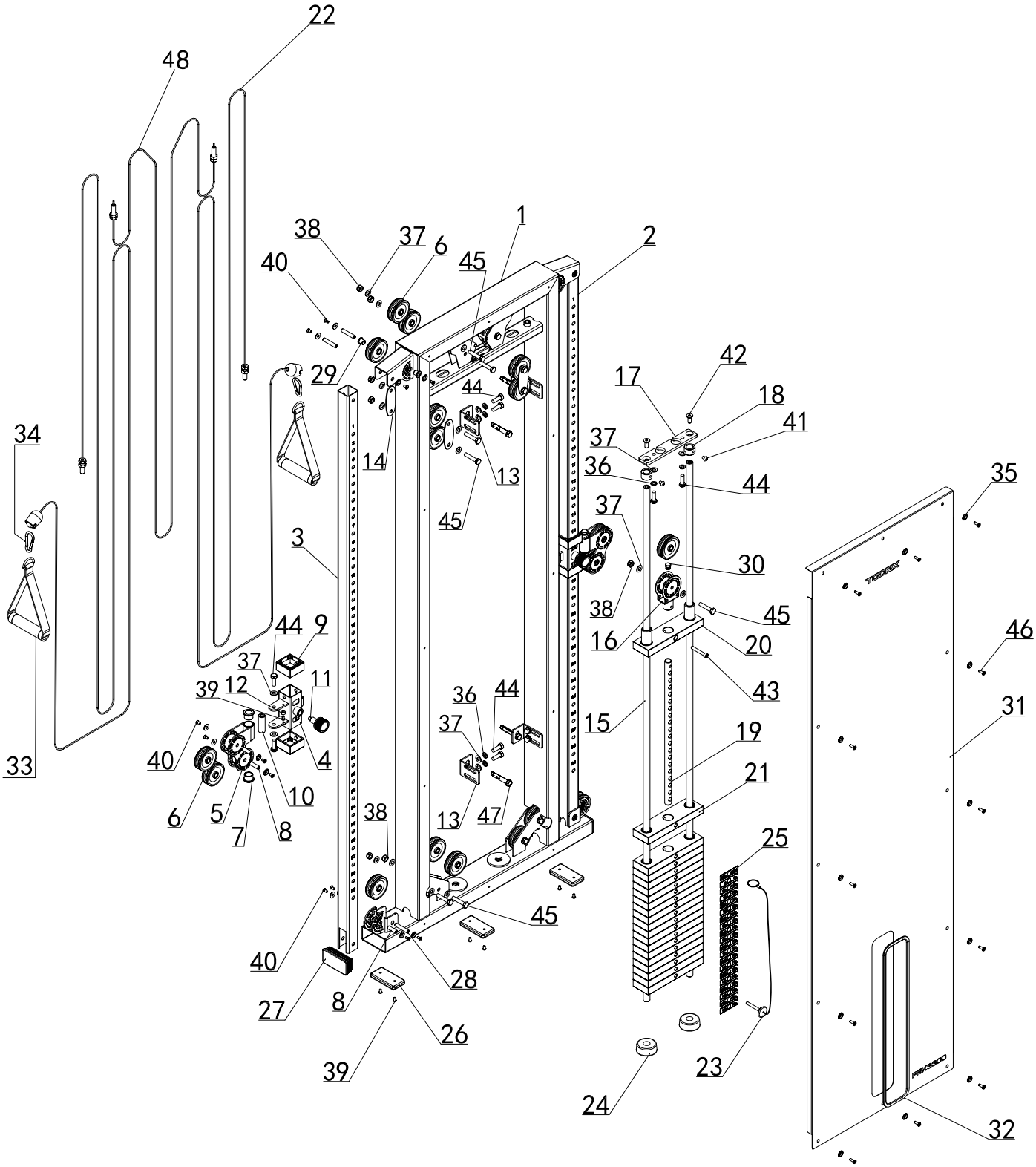

6.2 LISTA DELLE PARTI

Pos.	Descrizione	Q.tà
1	Corpo pre-assemblato	1
2	Colonna indicizzata scorrimento carrello DX	1
3	Colonna indicizzata scorrimento carrello SX	1
4	Carrello	2
5	Porta puleggia doppio per carrello	2
6	Puleggia di scorrimento cavo d'acciaio	21
7	Boccola Ø32 mm	4
8	Asse cilindrico Ø10x33 mm	6
9	Manicotto di scorrimento carrello	4
10	Asse per porta puleggia doppio Ø20x57,5 mm	2
11	Manopola di regolazione	2
12	Boccola plastica	2
13	Angolare di fissaggio a parete 4x132x50 mm	4
14	Piastra in acciaio 3x104x40 mm	4
15	Guida di scorrimento pacco pesi	2
16	Porta puleggia singolo	1
17	Staffa di bloccaggio guide di scorrimento	1
18	Anello in testa alle guide pesi Ø32x20 mm	2
19	Asta di selezione pesi	1
20	Piastra peso terminale	1
21	Piastra peso singola per pacco pesi	19
22	Cavo d'acciaio 7685 mm	2
23	Perno di selezione pacco pesi	1
24	Cuscinetto ammortizzante per pacco pesi	2
25	Set di etichette adesive per piastre peso	1
26	Tampone di appoggio in gomma	3
27	Tappo rettangolare	2
28	Asse cilindrico Ø10x52 mm	6
29	Boccola Ø20 mm	4
30	Spina tonda	1
31	Pannello anteriore di protezione	1
32	Guaina in gomma	1
33	Maniglia pulley	2
34	Moschettone	2
35	Rondella conica M6	36
36	Rondella spaccata M10	10
37	Rondella piana M10	40
38	Dado autobloccante M10	13
39	Vite svasata a esagono incassato M6x10 mm	8
40	Vite a esagono incassato M6x12 mm	24
41	Vite tonda a esagono incassato M8x10 mm	2
42	Vite a esagono incassato M10x25 mm	2
43	Vite a brugola M8x55 mm	1
44	Vite a testa esagonale M10x30 mm	14
45	Vite a testa esagonale M10x50 mm	13
46	Vite svasata a esagono incassato M6x20 mm	12
47	Tasselli a espansione M10x70 mm	4
48	Cavo d'acciaio 4070 mm	1

Pos.	Descrizione	Q.tà

7.0 GARANZIA CONVENZIONALE

Art.1 **DEFINIZIONI**

1.1 **Prodotti**: per Prodotti si intendono i Prodotti Fitness commercializzati da GARLANDO S.p.A. con il marchio TOORX, per l'esercizio fisico del corpo per uso promiscuo e non continuativo, cosiddetto Light Commercial e per un uso esclusivamente sportivo ed assolutamente NON terapeutico e/o riabilitativo.

1.2 **Garanzia:** per Garanzia si intende la garanzia convenzionale proposta da GARLANDO S.p.A.alle condizioni di seguito riportate.

1.3 **Difetto di Conformità:** l'inidoneità del Prodotto all'uso per il quale esso è stato specificatamente progettato e realizzato.

1.4 **Consumatore:** si intende per Consumatore qualsiasi persona fisica o società che acquisti i Prodotti per utilizzo privato (domestico) oppure collettivo (commerciale).

1.5 **Centro Assistenza Tecnica:** si intende il Centro di Assistenza Tecnica autorizzato ad interventi di riparazione e/o sostituzione del Prodotto da parte di GARLANDO S.p.A. o suoi delegati.

1.6 **Registrazione prodotto:** si intende il modulo da compilarsi online sul sito: http://assistenza.garlando.it/ nella sezione dedicata, Home fitness.

1.7 **Richiesta di Intervento**: si intende la procedura di denuncia di difetto di conformità e richiesta di intervento, effettuata compilando l'apposito modulo sul portale: www.assistenza.garlando.it o, in caso di impossibilità di utilizzo del servizio online, contattando il numero 0143/318540 dalle ore 9 alle ore 12, dal lunedì al venerdì.

1.8 **Manuale d'Istruzioni:** si intende per Manuale d'istruzioni il libretto consegnato al Consumatore in cui sono descritte le istruzioni, indicazioni ed avvertenze finalizzate a consentire la corretta installazione ed il regolare funzionamento del Prodotto, nonché della sua manutenzione.

Art.2 **DURATA DELLA GARANZIA CONDIZIONI DELLA SUA VALIDITÀ E DECADENZE**

2.1 GARLANDO S.p.A. garantisce l'idoneità del Prodotto all'uso per il quale esso è stato specificamente concepito e progettato, ossia all'uso sportivo, ed in particolare garantisce il Prodotto contro gli eventuali difetti di conformità:
- 24 mesi dalla consegna, in caso di utilizzo privato (acquisto tramite scontrino e impiego in ambiente domestico)
- 12 mesi dalla consegna, in caso di utilizzo commerciale (acquisto tramite fattura e impiego in ambiente collettivo).

La presente Garanzia è l'unica prestata da GARLANDO S.p.A.: nessun terzo, ivi espressamente compresi i rivenditori autorizzati ed i centri assistenza tecnica, possono modificare i termini della Garanzia o rilasciare, in qualsiasi forma, altre dichiarazioni di garanzia.

2.2 La presente Garanzia è valida ed efficace con riferimento al Prodotto della GARLANDO S.p.A. acquistato dal Consumatore in Italia esclusivamente presso un rivenditore autorizzato e lascia impregiudicati i diritti riconosciuti al Consumatore dalla Legge italiana e dalle disposizione delle direttive europee.

2.3 Fatto salvo quanto previsto dai successivi punti 2.10, 2.11, 2.12 in tema di denuncia di eventuali difetti di conformità, il Consumatore è tenuto a comprovare, mediante documento rilasciato dal rivenditore autorizzato (ad esempio: scontrino fiscale o fattura) la data in cui è stata effettuata la vendita e/o consegna del Prodotto, il nominativo del rivenditore autorizzato e gli estremi identificativi del Prodotto. Ai fini dell'operatività della Garanzia, pertanto, è necessario che la documentazione di cui sopra, unitamente alla presente Garanzia, sia debitamente conservata.

2.4 Al fine di permettere la migliore operatività della Garanzia convenzionale, si richiede al Consumatore di provvedere alla compilazione online del modulo di registrazione prodotto, disponibile sul sito: http://assistenza.garlando.it/. Con la stessa modalità e credenziali sarà possibile procedere in futuro all'apertura delle eventuali richieste di assistenza.

2.5 La Garanzia comprende la riparazione o la sostituzione gratuita delle parti componenti il Prodotto, che presentino difetti di conformità regolarmente e tempestivamente denunciati dal Consumatore mediante il tempestivo invio della richiesta di intervento debitamente compilata e sottoscritta, riscontrati dal personale del centro assistenza tecnica ed imputabili ad un'azione o ad un'omissione del produttore. Si provvederà alla sostituzione dell'intero Prodotto, in luogo della riparazione o della sostituzione di singoli componenti, nel caso in cui tali ultimi rimedi siano oggettivamente impossibili o eccessivamente onerosi.

2.6 Conformemente alle indicazioni del "Codice del Consumo", si presume che i difetti di conformità manifestatisi entro SEI mesi dalla consegna del Prodotto esistessero già a tale data, a meno che tale ipotesi sia incompatibile con la natura del Prodotto o del difetto di conformità. Decorso tale termine resta onere del Consumatore fornire elementi di prova circa l'esistenza del difetto di conformità al tempo della consegna del Prodotto.

2.7 La sostituzione dell'intero Prodotto o di un suo componente non comporta una proroga della Garanzia. La Garanzia avrà termine alla scadenza del periodo previsto riferito alla data di consegna del Prodotto originario.

2.8 Nel periodo coperto dalla Garanzia, le prestazioni oggetto della stessa saranno effettuate integralmente ed a titolo completamente gratuito dai centri di assistenza tecnica autorizzati da GARLANDO S.p.A..

2.9 Qualora non fosse possibile provvedere alla riparazione direttamente presso il domicilio del Consumatore, nell'eventualità in cui il Prodotto o suoi componenti fossero da sottoporre a riparazione presso la stessa sede di GARLANDO S.p.A.- Via Regione Piemonte, 32 , Zona industriale, D1 – 15068 Pozzolo Formigaro (AL), sarà cura e spese del Consumatore provvedere alla spedizione del Prodotto da ripararsi o sostituirsi presso la suddetta sede. In tale eventualità tutti i rischi correlati al trasporto del Prodotto saranno posti a carico del Consumatore ed in ogni caso GARLANDO S.p.A. non risponderà di eventuali danni arrecati al Prodotto o ai suoi componenti dal trasporto effettuato dal Corriere e/o Vettore. Qualora il Consumatore risulti irreperibile al momento della consegna presso il suo domicilio del Prodotto riparato o sostituito da parte del Corriere e/o del Vettore incaricato da GARLANDO S.p.A., saranno posti a suo carico i corrispettivi dovuti a Corriere / Vettore relativi alle successive spedizioni, corrispettivi che dovranno essere liquidati al Corriere / Vettore direttamente dal Consumatore all'atto della consegna del Prodotto.

2.10 Il Consumatore decade dai diritti di cui alla Garanzia, ove non denunci il difetto di conformità entro il termine di DUE mesi dalla scoperta dello stesso, secondo le modalità descritte all'Art. 1.6 - "Richiesta di Intervento".

2.11 Ricevuta la denuncia, e verificata la ricorrenza dei presupposti per l'operatività della Garanzia, il centro di assistenza tecnica prenderà contatto con il Consumatore fissando apposito appuntamento presso il suo domicilio, ove sarà effettuato il relativo intervento entro un congruo termine. A tal fine la congruità del termine è valutata in relazione ai tempi normalmente occorrenti per provvedere all'intervento da parte del centro tecnico di assistenza presso il domicilio del Consumatore e/o alle eventuali occorrenti spedizioni di Prodotti o di componenti o parti di ricambio dei medesimi.

2.12 E' obbligo del Consumatore rendersi reperibile presso il proprio domicilio in occasione dell'appuntamento prefissato con il centro di assistenza tecnica. Nell'eventualità in cui tale obbligo non fosse rispettato GARLANDO S.p.A. si riserva di ripetere le spese e competenze da essa corrisposte al proprio centro di assistenza tecnica in relazione all'intervento programmato e non eseguito per fatto imputabile al Consumatore.

Art.3 **ESCLUSIONI DELLA GARANZIA**

3.1 La Garanzia è espressamente **esclusa** nei casi di:
- mancata osservanza delle istruzioni, indicazioni ed avvertenze finalizzate a consentire la corretta installazione/montaggio ed il regolare funzionamento del Prodotto;
- trascuratezza e/o negligenza nell'uso e nella manutenzione del Prodotto;
- uso del Prodotto a scopi terapeutici e/o riabilitativi;
- uso improprio del Prodotto;
- manomissioni del Prodotto;
- uso del Prodotto per finalità diverse da quelle per le quali il Prodotto è stato specificatamente concepito/progettato;
- danni causati dal trasporto o dalla spedizione del Prodotto;
- riparazione eseguita da centri assistenza non autorizzati da GARLANDO S.p.A.;
- riparazione del prodotto da parte dell'utilizzatore stesso, tranne il caso in cui l'operazione di riparazione/sostituzione parti è autorizzata direttamente dal centro di assistenza tecnica preposto;
- difetti di conformità che, per qualsiasi motivo, non possono in alcun modo farsi risalire ad azioni od omissioni del produttore.

3.2 Le regole di corretta installazione/montaggio, uso e manutenzione del Prodotto sono contenute nel manuale d'istruzioni, allegato alla presente Garanzia, di cui costituisce parte integrante.

3.3 Si intende che l'usura conseguente al normale utilizzo del Prodotto e dei suoi componenti NON può in alcun modo configurare difetto di conformità e non può pertanto essere coperta dalla presente Garanzia.
- Con riferimento al Prodotto TAPIS ROULANT, si specifica che i fenomeni di usura per normale utilizzo riguardano in particolare i seguenti componenti: rulli, piano di corsa, nastro, grip, cinghia, guarnizioni, manopole, parti asportabili, accessori e materiali di consumo in genere.
- Con riferimento al Prodotto ELLITTICA, si specifica che i fenomeni di usura per normale utilizzo riguardano in particolare i seguenti componenti: pedane, ruote, guarnizioni, manopole, parti asportabili, pattini freno, accessori e materiali di consumo in genere.
- Con riferimento al Prodotto CICLO ERGOMETRO, si specifica che i fenomeni di usura per normale utilizzo riguardano in particolare i seguenti componenti: pedali, ruote, guarnizioni, manopole, sellino/schienale, manubrio, parti asportabili, accessori e materiali di consumo in genere.
- Con riferimento al Prodotto SPIN BIKE, si specifica che i fenomeni di usura per normale utilizzo riguardano in particolare i seguenti componenti: pedali, ruote, guarnizioni, manopole, sellino, manubrio, pattini freno, parti asportabili, accessori e materiali di consumo in genere.

3.4 La Garanzia NON copre gli interventi inerenti all'installazione del Prodotto ed all'allacciamento agli impianti di alimentazione.

Art.4 **UTILIZZO PREVISTO E UTILIZZO IMPROPRIO DEL PRODOTTO**

4.1 In considerazione dell'idoneità all'uso esclusivamente sportivo del presente Prodotto, GARLANDO S.p.A. raccomanda il suo utilizzo solo a seguito del rilascio da parte di un medico di apposito certificato di idoneità fisica.

4.2 GARLANDO S.p.A. declina ogni responsabilità per eventuali danni che possano, direttamente o indirettamente, derivare a persone, animali domestici e cose in conseguenza dell'inosservanza di tutte le istruzioni, indicazioni ed avvertenze contenute nell'apposito manuale d'istruzioni.

4.3 In particolare si dichiara che il Prodotto è assolutamente inidoneo ad uso terapeutico e/o riabilitativo e che l'eventuale verificazione di infortuni od insorgenza di patologie correlate a tale indebito utilizzo non potrà in alcun modo essere imputata al produttore.

Art.5 **DANNI CAUSATI DAI CENTRI ASSISTENZA TECNICA**

5.1 GARLANDO S.p.A. non è responsabile per i danni a persone, animali domestici e cose eventualmente causati da uno dei centri di assistenza tecnica, in occasione dell'intervento di riparazione del Prodotto e/o sostituzione dello stesso o di un suo componente; per l'effetto il Consumatore si impegna ad indirizzare eventuali richieste risarcitorie direttamente al centro di assistenza tecnica, rinunciando a qualunque azione e/o pretesa nei confronti di GARLANDO S.p.A.

Art.6 **TERMINE FINALE DELLA GARANZIA**

6.1 Salvo quanto previsto dalle precedenti clausole, trascorso il periodo di ventiquattro oppure dodici mesi di garanzia, ogni intervento di riparazione e/o sostituzione di componenti del Prodotto sarà posto totalmente a carico del Consumatore.

ATTENZIONE

E' VIETATO L'UTILIZZO DELL'ATTREZZATURA SENZA L'AUTORIZZAZIONE E LA SUPERVISIONE DEL PERSONALE ADDETTO.

Seguire attentamente le indicazioni dell'istruttore prima dell'utilizzo.

Consultare il proprio medico prima di utilizzare l'attrezzo.

In caso di debolezza o dolore fisico arrestare immediatamente l'allenamento.

Durante l'uso è severamente vietato ad altre persone stazionare nei pressi dell'attrezzo o appoggiarsi ad esso.

Mantenere il corpo, gli indumenti e gli eventuali accessori lontani dalle parti in movimento.

Utilizzare l'attrezzo unicamente per lo scopo per cui è stato progettato. Non modificare l'attrezzo in nessuna delle sue parti.

Ispezionare l'attrezzo prima dell'uso. Non utilizzarlo in caso di danni evidenti o funzionamento improprio.

Non tentare di riparare l'attrezzo in caso di malfunzionamento. Segnalare il guasto al personale addetto.

Assicurarsi che i perni di sicurezza siano sempre ben inseriti. In caso di dubbi rivolgersi al personale addetto. Utilizzare unicamente i perni di sicurezza originali.

TOORX
PROFESSIONAL LINE

Pagina da fotocopiare e appendere vicino all'attrezzo in posizione ben visibile

Importato da:

Garlando

GARLANDO SPA
Via Regione Piemonte, 32 - Zona Industriale D1
15068 - Pozzolo Formigaro (AL) - Italy
www.toorx.it - info@toorx.it